LED DIMMER CONTROLLER JCN-IR12B-DIMMER

REMOTE-DIMMER DC5,12-24V用 屋内仕様

調光コントローラ(単色、1ch用)

JCN-IR12B-DIMMER

製品概要:

- LEDモジュール、LEDテープライト、LEDスリムボード等の明るさを128階調に設定
- お好きな明るさを自由に設定
- 自由に設定した明るさを保存(4パターン)、4つのキーで再現
- 本体とリモコンの両方で設定可能(後押し有効)
- 大容量をドライブ
- DC5V-20W、DC12V-48W、DC24V-96W
- DC5V～24VまでのLED製品が対象

仕様:

型　番	JCN-IR12B-DIMMER
入力電圧	DC5～24(V)
サイズ	L87×W87×H42(mm) 本体部 L86×W33×H7(mm) リモコン部
出力ch	1(ch)
接続LED	common anode
消費電力	1.0(W) 本体部
出力電圧	入力電圧と同じ
出力電流	8(A)
出力電力	DC5V-40(W),DC12V-96(W),DC24V-182(W)
動作温度範囲	-20～60(℃)
質量	135(g) 本体 / 15(g)リモコン[電池含む]

明るさ調節	本体操作時　128階調

リモコン操作時	12キーによる操作
	1.電源ON/OFF
	2.OFFタイマー(30秒固定)
	3.明るさ(+) 128階調
	4.明るさ(-) 128階調
	5.明るさショートカットキー 25% 50% 75% 100%
	6.明るさ設定保存4パターン 1 2 3 4

導入例:

◆ ショーケースなどの展示什器照明
◆ 建物の装飾照明
◆ サインの内部照明
◆ 看板の内部照明 等

使用LED:

J-IMG-R30/15シリーズ

CLM-2S/4Sシリーズ

FDS-300-8-5050GT5/6

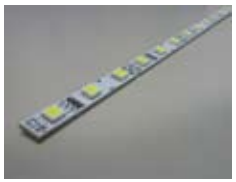

ジェイシーネット株式会社 〒550-0004 大阪市西区靭本町１丁目5-6 本町辰巳ビル6階 TEL：06-6444-0088 Fax：06-6444-0450 http://www.com-flex.com/led.html

LED DIMMER CONTROLLER JCN-IR12B-DIMMER

REMOTE-DIMMER DC5,12-24V用 屋内仕様

調光コントローラ(単色、1ch用)

リモコンキー:

シンボル	キー名称	動作・状態
	ON/OFF	LED出力電源の入り・切り
DELAY OFF	DELAY OFF	押すと30秒後に自動的に電源OFFになります
	BRIGHTNESS- BRIGHTNESS+	(-)暗くなる方向へ 128階調の設定 (+)明るくなる方向へ 128階調の設定
25% 75% 50% 100%	HOT Key	明るさショートカットキー
1 3 2 4	SCENE	希望の明るさに設定し、記憶させたい番号を3秒間長押し、一度点滅し保存されます。通常時に押せば記憶した明るさを再現します

外形寸法:

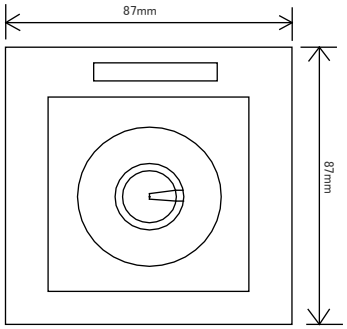

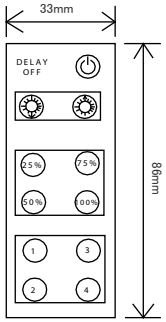

接続端子:

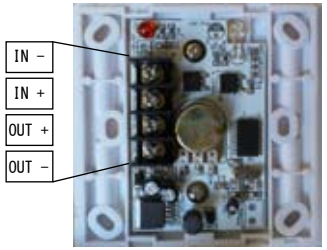

接続例:

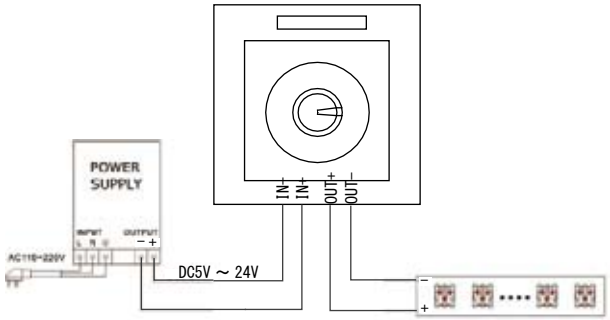

本体とリモコン:

1) リモコン操作中に緑色ランプが点滅します

2) 後に操作した方が優先されます
(本体で設定後、後でリモコン操作を行うとリモコン優先)
(リモコン設定後、本体を操作すると本体操作優先されます)

埋込Boxへの固定方法:

マイナスドライバーで簡単に開けることができます

ネジ止めの箇所へ本体と
埋め込みBOXを合わせます

しっかりとネジ止めします

化粧パネルを合せ込み完了

(付属品)専用Box:JCN-DarkBox_86*35(ネジM4*30)

ジェイシーネット株式会社 〒550-0004 大阪市西区靱本町1丁目5-6 本町辰巳ビル6階 TEL:06-6444-0088 Fax:06-6444-0450 http://www.com-flex.com/led.html